DYMO®

LabelManager® 280

Gebruikershandleiding

newell BRANDS

Copyright

© 2019 Newell Rubbermaid Europe, LLC. Alle rechten voorbehouden. 12/2019
Niets in dit document of deze software mag in enige vorm of op enigerlei wijze worden verveelvoudigd of openbaar gemaakt noch worden vertaald in een andere taal zonder voorafgaande schriftelijke toestemming van Newell Rubbermaid Europe, LLC.

Handelsmerken

DYMO en LabelManager zijn gedeponeerde handelsmerken in de VS en andere landen. Alle andere handelsmerken zijn het eigendom van hun respectievelijke eigenaren.

Inhoud

Informatie over uw nieuwe labelmaker . . . 5
Productregistratie . . . 5
Aan de slag . . . 5
De stroom aansluiten . . . 5
De accu plaatsen . . . 5
De accu opnieuw opladen . . . 5
De accu verwijderen . . . 5
De labelcassette plaatsen . . . 6
De labelmaker voor het eerst gebruiken . . . 6
Vertrouwd raken met de labelmaker . . . 6
Aan-uittoets . . . 6
LCD-scherm . . . 7
Navigatietoetsen . . . 7
Annuleren . . . 7
Backspace . . . 7
Hoofdlettermodus . . . 7
Nieuw label/wissen . . . 7
Tekstgrootte . . . 7
Opmaaktoetsen . . . 7
Verticale tekst . . . 7
Menu . . . 7
Het label opmaken . . . 7
Het lettertype wijzigen . . . 7
De tekstgrootte wijzigen . . . 8
De tekststijl wijzigen . . . 8
Randen toevoegen . . . 8
Gespiegelde tekst gebruiken . . . 8
Verticale labels maken . . . 8
Labels met een vaste lengte maken . . . 9
Tekst uitlijnen . . . 9
Labels met twee regels maken . . . 9
Clipart, symbolen en speciale tekens gebruiken . . . 9
Symbolen toevoegen . . . 9
Clipart toevoegen . . . 10
Tekens met accent toevoegen . . . 10
Datum en tijd invoegen . . . 10
Automatische nummering gebruiken . . . 11
Automatische nummering verwijderen . . . 11
Instellingen wijzigen . . . 11
De taal wijzigen . . . 11
De labelbreedte instellen . . . 11
De meeteenheden instellen . . . 11
Afdrukopties . . . 11
Een voorbeeld bekijken van de labelindeling . . . 11
Meerdere labels afdrukken . . . 11
Het geheugen gebruiken van de labelmaker . . . 12
Een label opslaan . . . 12
Opgeslagen labels openen . . . 12
Opgeslagen tekst invoegen . . . 12
Verzorging van de labelmaker . . . 12
De labelmaker samen met uw computer gebruiken . . . 13
Installeren van de Desktop Software . . . 13
Uw labelmaker aansluiten op uw computer . . . 13
Problemen oplossen . . . 14
Veiligheidsmaatregelen voor de oplaadbare lithium-ion-accu . . . 15
Milieutechnische informatie . . . 15

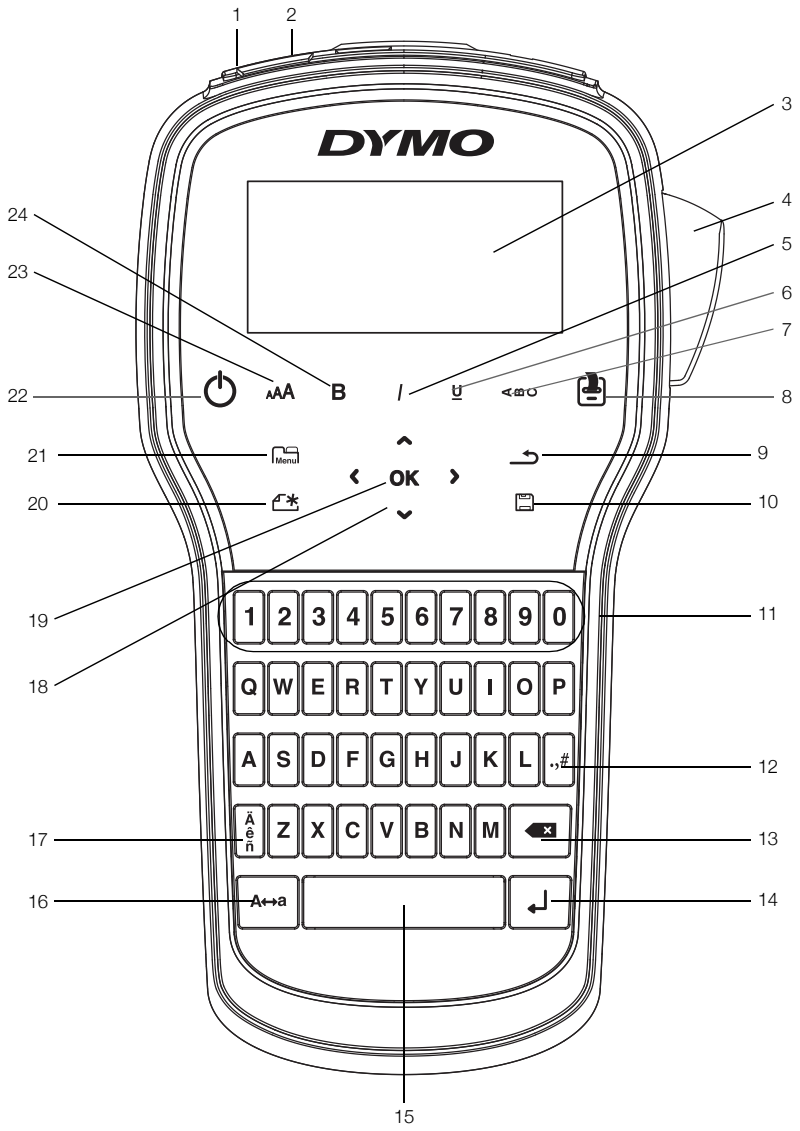

Afbeelding 1 Labelmaker LabelManager 280

1	USB-poort	**9**	Terug	**17**	Tekens met accent
2	Voedingspoort	**10**	Opslaan/openen	**18**	Navigatie
3	LCD-scherm	**11**	Cijfertoetsen	**19**	OK
4	Snijblad	**12**	Symbolen	**20**	Nieuw label/wissen
5	Cursief	**13**	Backspace	**21**	Menu
6	Onderstrepen	**14**	Enter	**22**	Aan/uit
7	Verticale tekst	**15**	Spatiebalk	**23**	Tekstgrootte
8	Afdrukken/exemplaren	**16**	Hoofdletters	**24**	Vet

Informatie over uw nieuwe labelmaker

U kunt met de DYMO® LabelManager® 280, elektronische labelmaker, een ruim assortiment zelfklevende kwaliteitslabels maken. U hebt bij het afdrukken van de labels de keuze uit diverse lettertypen, tekstgroottes en tekenstijlen. De labelmaker maakt gebruikt van DYMO D1-labelcassettes in breedtes van 6 mm (1/4”), 9 mm (3/8”) of 12 mm (1/2”). Deze labelcassettes zijn verkrijgbaar in een grote verscheidenheid aan kleuren.

Ga naar **www.dymo.com** voor informatie over waar u labels en accessoires kunt kopen voor de labelmaker.

Productregistratie

Ga naar **www.dymo.com/register**, als u de labelmaker online wilt registreren. Tijdens het registratieproces hebt u het serienummer nodig dat u aan de binnenkant van de achterklep van de labelmaker kunt vinden.

Registratie van de labelmaker levert u de volgende voordelen op:

- Een jaar extra garantie
- U wordt per e-mail ingelicht over software-upgrades
- U krijgt speciale aanbiedingen en aankondigingen van nieuwe producten

Aan de slag

Volg de stappen in deze paragraaf om uw eerste label af te drukken.

De stroom aansluiten

De labelmaker wordt van stroom voorzien door een oplaadbare lithium-ion (Li-ion) accu. De labelmaker wordt na twee minuten stilstand automatisch uitgeschakeld om energie te besparen.

Verwijder de accu als de labelmaker langere tijd niet zal worden gebruikt.

De accu plaatsen

De accu die met de labelmaker wordt meegeleverd is gedeeltelijk opgeladen. De accu blijft het beste werken als u deze zo spoedig mogelijk helemaal oplaadt.

Controleer of de oplaadadapter losgekoppeld is, voordat u de Li-ionaccu vastneemt.

De accu plaatsen

1. Schuif het klepje van het accucompartiment van de labelmaker open. Zie Afbeelding 2.

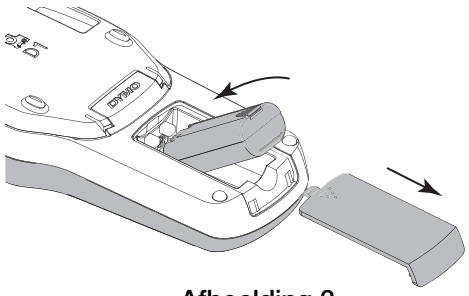

Afbeelding 2

2. Plaats de accu in het accucompartiment.
3. Plaats de klep van het accucompartiment terug.

Vergeet niet de veiligheidsmaatregelen over de Li-ion te lezen op pagina 15.

De accu opnieuw opladen

Er wordt een oplaadadapter geleverd bij de labelmaker waarmee de accu kan worden opgeladen. Volledig opladen van de accu duurt ongeveer drie uur: u kunt echter al na tien minuten opladen labels afdrukken op de labelmaker.

Gebruik uitsluitend de stroomadapter die in deze gebruikershandleiding is vermeld:

Adaptermodel DSA-6PFG-12 Fc 120050 (Opmerking: “c”kan EU, UP, UK, US, UJ, JP, CH, IN, AU, KA, KR, AN, AR, BZ, SA, AF of CA zijn) van Dee Van Enterprise Co., Ltd.

De oplaadadapter wordt alleen gebruikt voor het opladen van de accu; de oplaadadapter kan niet gebruikt worden om de labelmaker van stroom te voorzien.

De accu opnieuw opladen

1. Sluit de adapter aan op de stroomaansluiting bovenop de labelmaker.
2. Sluit het andere uiteinde van de oplaadadapter aan op een stopcontact. Zie Afbeelding 3.

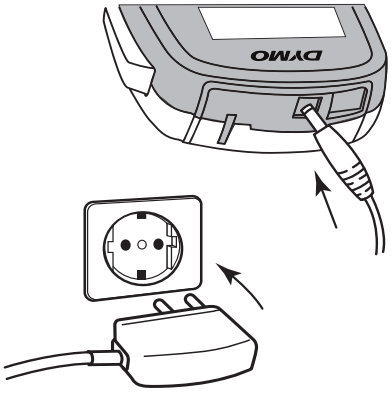

Afbeelding 3

Vergeet niet de veiligheidsmaatregelen over Li-ion te lezen op pagina 15.

De accu verwijderen

Verwijder de accu als de labelmaker langere tijd niet zal worden gebruikt.

Controleer of de oplaadadapter losgekoppeld is, voordat u de Li-ionaccu vastneemt.

De accu verwijderen

1. Ontkoppel de oplaadadapter.
2. Schuif het klepje van het accucompartiment van de label maker open. Zie Afbeelding 2.
3. Verwijder de accu uit het accucompartiment.

Vergeet niet de veiligheidsmaatregelen over Li-ion te lezen op pagina 15.

De labelcassette plaatsen

Er wordt één labelcassette met de labelmaker meegeleverd zodat u direct aan de slag kunt. De labelmaker maakt gebruikt van DYMO D1-labelcassettes in breedtes van 6 mm (1/4”), 9 mm (3/8”) of 12 mm (1/2”). Op **www.dymo.com** kunt u zien waar u extra labelcassettes kunt kopen.

Waarschuwing: Het snijmes is bijzonder scherp. Houd tijdens het vervangen van de labelcassette uw vingers en andere lichaamsdelen uit de buurt van het snijmes en druk niet op de snijknop.

De labelcassette plaatsen

1 Open de klep van de labelcassette om het labelcompartiment te openen. Zie Afbeelding 4.

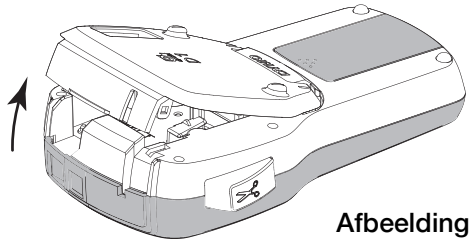

Afbeelding 4

2 Zorg ervoor dat de tape en het lint strak rond de opening van de cassette zitten en dat de tape tussen de tapegeleiders loopt. Zie Afbeelding 5.

Indien nodig kunt u de spoel rechtsom draaien om het lint aan te spannen.

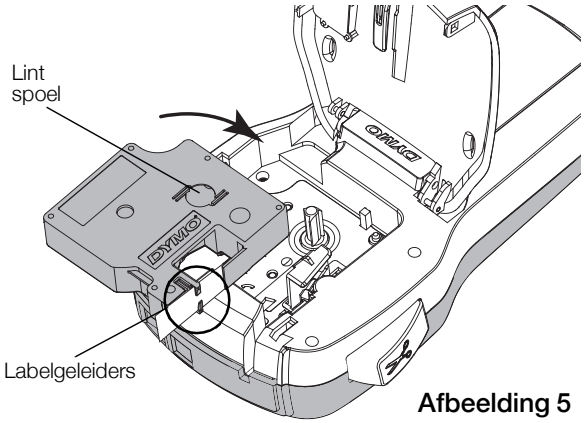

Afbeelding 5

3 Druk stevig op de cassette zodat deze in plaats klikt. Zie Afbeelding 6.

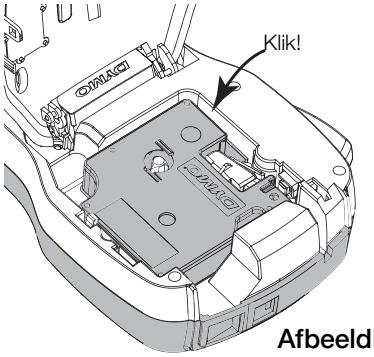

Afbeelding 6

4 Sluit de klep van de labelcassette.

De labelmaker voor het eerst gebruiken

Wanneer u het apparaat voor de eerste keer aanzet wordt u gevraagd om de taal, meeteenheden en labelbreedte te selecteren. Deze selecties blijven zo ingesteld tot u ze verandert.

U kunt deze selecties wijzigen door op Menu te drukken en vervolgens te selecteren.

De labelmaker instellen

1 Druk op om de machine aan te zetten.
2 Selecteer de taal en druk op **OK**.
3 Kies inches of millimeters en druk op **OK**.
4 Selecteer de breedte van de labelcassette die nu in de labelmaker zit en druk op **OK**.

Telkens wanneer u een labelcassette in de labelmaker plaatst, wordt u gevraagd om de labelbreedte op te geven, zodat de labelmaker weet welk formaat label u op dat moment gebruikt.

U kunt nu uw eerste label afdrukken.

Een label afdrukken

1 Typ met behulp van het toetsenbord tekst voor een eenvoudig label.
2 Druk op . Het label wordt afgedrukt.
3 Druk op de snijknop om het label af te snijden.
4 Verwijder het schutvel van de plaklaag op het label, en plak het label vast.

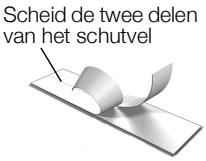

Gefeliciteerd! U hebt uw eerste label afgedrukt. Blijf lezen om meer te leren over de functies die er zijn voor het maken van labels.

Vertrouwd raken met de labelmaker

Maak uzelf vertrouwd met de mogelijkheden en de plaats van de functietoetsen op de labelmaker. Raadpleeg Afbeelding 1 op pagina 4. In de volgende paragrafen vindt u een gedetailleerde beschrijving van elke functie.

Aan-uittoets

U zet de machine aan en uit met knop . De machine wordt na twee minuten inactiviteit automatisch uitgeschakeld.

Bij automatische of handmatige uitschakeling van de labelmaker onthoudt de labelmaker de actieve labeltekst en opmaakinstellingen, en geeft deze weer als u de labelmaker weer inschakelt.

LCD-scherm

Op het exclusieve grafische scherm van DYMO is de meeste opmaak die u toevoegt direct zichtbaar.

Aan de in zwart weergegeven functie-indicatoren bovenaan en aan de zijkant van de LCD-display kunt u zien welke functie is geselecteerd.

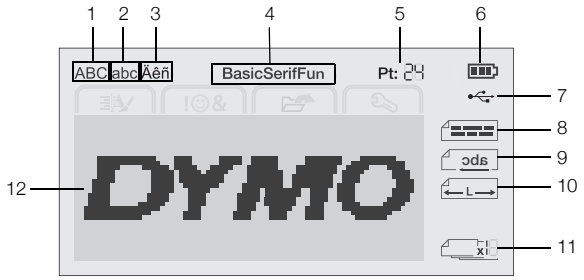

1	Hoofdletters	**7**	Op USB aangesloten
2	Kleine letters	**8**	Tekstuitlijning
3	Teken met accent	**9**	Gespiegelde tekst
4	Lettertype	**10**	Vaste labellengte
5	Tekstgrootte	**11**	Automatische nummering
6	Accu-indicator	**12**	Bewerkingszone

Navigatietoetsen

U kunt met de navigatiepijltjes menuselecties doorlopen: **<**, **>**, **∧** en **V**. U kunt door op **OK** te drukken een selectie maken. U kunt met de navigatiepijltjes ook een label bekijken en bewerken.

Annuleren

Door op ↩ te drukken, sluit u een menu af zonder iets te selecteren.

Backspace

Door op ⌫ te drukken verwijdert u het teken dat links van de cursor staat.

Hoofdlettermodus

Door op A↔a te drukken, schakelt u hoofdletters in of uit. Als de hoofdlettermodus is ingeschakeld, voert u alle letters in als hoofdletters. De standaardinstelling voor hoofdlettermodus is "Aan". Wanneer de hoofdlettermodus uit is, zijn alle letters kleine letters.

Nieuw label/wissen

Met de toets ✱ krijgt u de optie om de labeltekst te wissen en de opmaak te behouden of zowel de tekst als de opmaak te wissen.

Tekstgrootte

Door op AAA te drukken, wijzigt u de grootte van de labeltekst waarbij de huidige tekstgrootte op het LCD-display wordt weergegeven.

Opmaaktoetsen

Door op **B**, *I* of **U** te drukken, schakelt u vet, cursief en onderstrepen in of uit.

Verticale tekst

Door op ABC te drukken, schakelt u verticale tekst in of uit.

Menu

Door op Menu te drukken, geeft u de volgende tabbladen weer: Opmaak, Invoegen, Openen en Instellingen. Met de opties op deze tabbladen kunt u het uiterlijk van het label wijzigen, clipart en symbolen invoegen, opgeslagen tekst en labels openen en de printerinstellingen wijzigen.

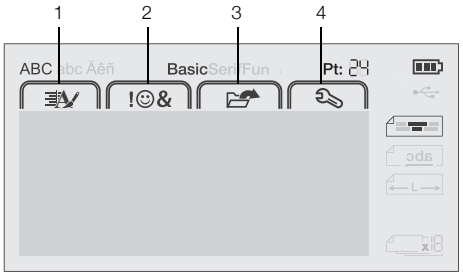

1	Het tabblad Opmaak	**3**	Het tabblad openen
2	Het tabblad Invoegen	**4**	Het tabblad Instellingen

Het label opmaken

U kunt uit diverse opmaakmogelijkheden kiezen om uw labels te verfraaien.

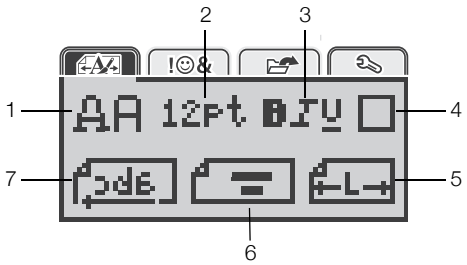

1	Lettertype	**5**	Labellengte
2	Tekstgrootte	**6**	Tekstuitlijning
3	Tekststijl	**7**	Gespiegelde tekst
4	Randen		

Het lettertype wijzigen

Er zijn drie lettertypen beschikbaar voor de labels:

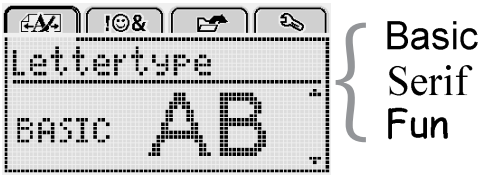

Het lettertype wijzigen

1. Druk op Menu, selecteer AA en druk daarna op **OK**.
2. Selecteer AA en druk vervolgens op **OK**.
3. Druk op **∧** of **V** om het lettertype te selecteren, en druk daarna op **OK**.

De tekstgrootte wijzigen

Er zijn zes lettergroottes beschikbaar voor labels:

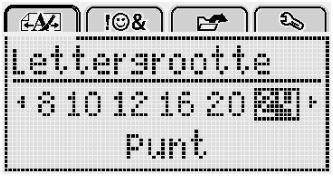

Welke tekstgroottes beschikbaar zijn, hangt af van de labelbreedte die u hebt geselecteerd.

Voor labels met één regel:

Labelbreedte	Beschikbare tekstgrootte
6 mm (1/4”)	8, 10, 12 punten
9 mm (3/8”)	8, 10, 12, 16, 20 punt
12 mm (1/2”)	8, 10, 12, 16, 20, 24 punten

Voor labels met twee regels:

Labelbreedte	Beschikbare tekstgrootte
9 mm (3/8”)	8, 10 punten
12 mm (1/2”)	8, 10, 12 punten

De tekstgrootte geldt voor alle tekens op een label.

De tekstgrootte wijzigen

1. Druk op Menu, selecteer en druk daarna op **OK**.
2. Selecteer de huidige tekstgrootte, en druk daarna op **OK**.
3. Druk op **<** of **>** om de tekstgrootte te selecteren, en druk daarna op **OK**.

Om de tekstgrootte snel te wijzigen, gebruikt u de toets voor tekstgrootte, AAA.

De tekststijl wijzigen

U hebt keuze uit zeven tekststijlen:

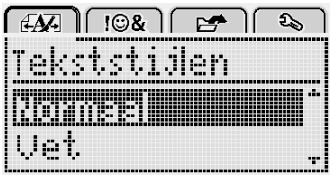

Normaal	AaBb
Vet	**AaBb**
Cursief	*AaBb*
Onderstrepen	AaBb
Verticaal	AaBb
Omtrek	AaBb
Schaduw	AaBb

U wijzigt de tekststijl als volgt:

1. Druk op Menu, selecteer en druk daarna op **OK**.
2. Druk achtereenvolgens op B I U en **OK**.
3. Druk op **Λ** of **V** om de tekststijl te selecteren, en druk daarna op **OK**.

U kunt snel een tekststijl toepassen op de tekst door op de opmaaktoetsen **B**, *I* of **U** te drukken.

U kunt sommige tekststijlen combineren. Om dat te doen, gebruikt u de opmaaktoetsen.

Bij gebruik van onderstrepen op een label met meerdere regels worden alle regels onderstreept.

Randen toevoegen

U kunt tekst markeren door er een rand omheen te zetten.

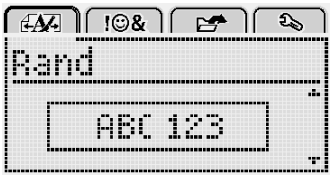

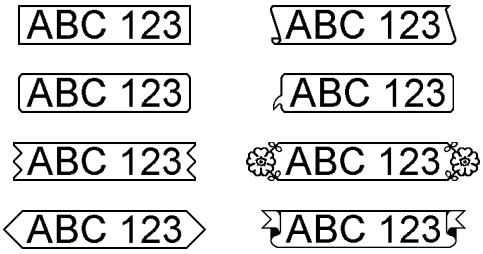

Een rand toevoegen

1. Druk op Menu, selecteer en druk daarna op **OK**.
2. Selecteer en druk vervolgens op **OK**.
3. Druk op **Λ** of **V** om de stijl van de rand te selecteren, en druk daarna op **OK**.

Bij het gebruik van een rand op een label met twee regels worden beide regels door één rand omgeven.

Gespiegelde tekst gebruiken

Met de spiegelopmaak kunt u tekst van rechts naar links afdrukken, de wijze waarop u de tekst in een spiegel zou zien.

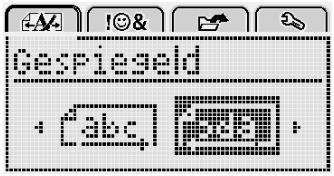

U zet als volgt tekst in spiegelbeeld:

1. Druk op Menu, selecteer en druk daarna op **OK**.
2. Selecteer en druk vervolgens op **OK**.
3. Druk op **<** of **>** om te selecteren, en druk daarna op **OK**.

Verticale labels maken

U kunt tekst afdrukken die zo geplaatst is dat u het label verticaal kunt lezen.

Een verticaal label maken

1. Druk op ABC.
2. Typ tekst.
3. Druk op om af te drukken.

U kunt geen tekst onderstrepen op een verticaal label.

Labels met een vaste lengte maken

De lengte van een label wordt normaal automatisch bepaald door de lengte van de tekst. Het is echter mogelijk om te kiezen voor een label met een vaste lengte voor een bepaalde toepassing.

Als u voor een vaste labellengte kiest, wordt de grootte van de labeltekst automatisch aan de labelgrootte aangepast. Als de tekst niet kan worden aangepast voor het label met de vaste lengte krijgt u een foutmelding waarin u wordt gevraagd om een label met variabele lengte af te drukken. U kunt labels met vaste lengtes kiezen met een lengte van 40 mm (1.5”) tot 400 mm (15”).

Een vaste lengte opgeven

1. Druk op Menu, selecteer en druk daarna op **OK**.
2. Selecteer en druk vervolgens op **OK**.
3. Druk op **<** of **>** om **Vast** te selecteren.

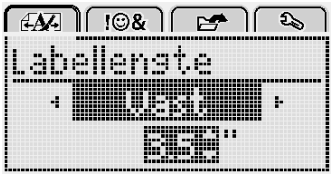

4. Druk op **Λ** of **V** om de labellengte te selecteren, of gebruik de nummertoetsen om een labellengte op te geven.
5. Druk op **OK**.

De instelling Vaste lengte blijft behouden tot u deze instelling terugzet op variabele lengte.

Tekst uitlijnen

U kunt de tekst links of rechts uitgelijnd op het label laten afdrukken. De standaarduitlijning is gecentreerd.

U kunt de tekstuitlijning alleen gebruiken bij een vaste labellengte. Op labels met een variabele lengte is de tekst altijd gecentreerd.

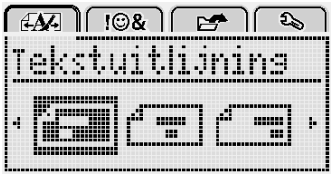

U kunt als volgt de tekstuitlijning wijzigen:

1. Druk op Menu, selecteer en druk daarna op **OK**.
2. Selecteer en druk vervolgens op **OK**.
3. Druk op **<** of **>** om de tekstuitlijning te selecteren, en druk daarna op**OK**.

Labels met twee regels maken

U kunt maximaal twee regels op een label afdrukken. Op labels van 6 mm (1/4 inch) past maar één regel tekst.

Bij het afdrukken van verticale labels met twee regels wordt de tweede regel tekst aan de rechterkant van de eerste regel op het label afgedrukt.

Een label met twee regels maken

1. Typ de tekst voor de eerste regel en druk op ↵.
2. Typ de tekst voor de tweede regel.
3. Druk op om af te drukken.

Clipart, symbolen en speciale tekens gebruiken

U kunt clipart, symbolen, leestekens en andere speciale tekens toevoegen aan uw labels.

Symbolen toevoegen

De labelmaker ondersteunt de onderstaande uitgebreide symbolenset.

?	!	_	-	:
'	"	,	.	;
’	¡	¿	/	\
&	@	#	%	‰
|	(	)	{	}
[	]	°	•	*
+	-	x	÷	√
^	~	≈	=	≠
±	<	>	≤	≥
€	£	$	¢	¥
©	®	CE	™	§
⅓	⅔	⅛	⅝	⅞
¼	½	¾	⅜	
0	1	2	3	4
5	6	7	8	9
0	1	2	3	4
5	6	7	8	9
α	β	γ	δ	ε
ζ	η	θ	ι	κ
λ	μ	ν	ξ	ο
π	ρ	σ	τ	υ
φ	χ	ψ	ω	
Α	Β	Γ	Δ	Ε
Ζ	Η	Θ	Ι	Κ
Λ	Μ	Ν	Ξ	Ο
Π	Ρ	Σ	Τ	Υ
Φ	Χ	Ψ	Ω	

Een symbool invoegen

1. Druk op Menu, selecteer !☺& en druk daarna op **OK**.
2. Selecteer **Symbolen** en druk vervolgens op **OK**.
3. U kunt met behulp van de navigatiepijltjes een symbool selecteren.
4. Druk op **OK** om het symbool aan het label toe te voegen.

Met de toets **.,#** kunt u snel een symbool toevoegen.

Clipart toevoegen

Onderstaande clipart zitten in het geheugen van de labelmaker.

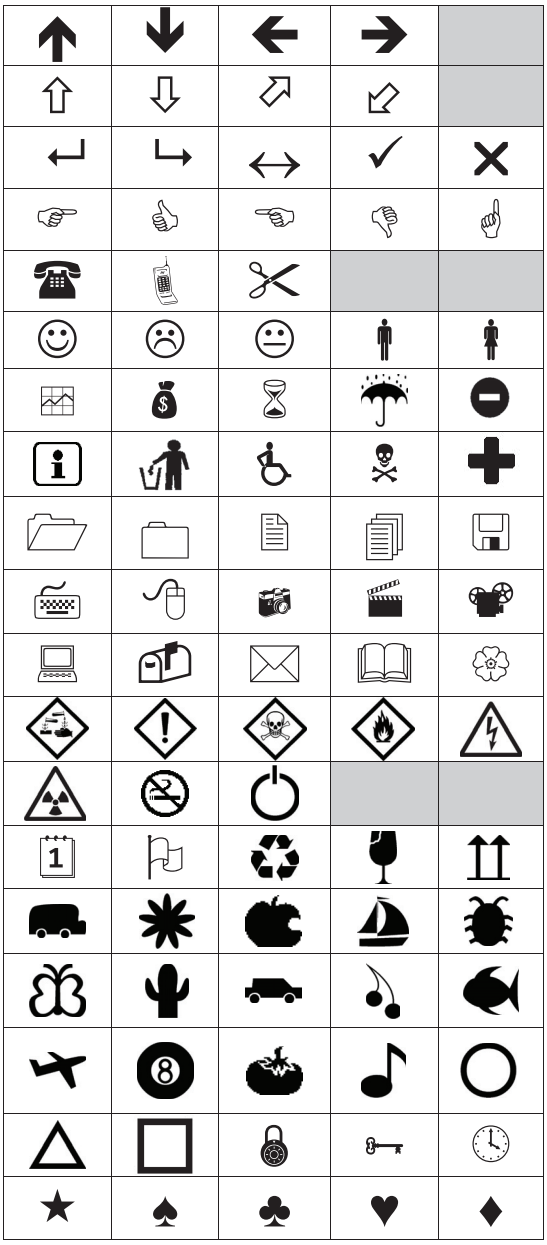

Clipart invoegen

1. Druk op Menu, selecteer I☺&, en druk vervolgens op **OK**.
2. Selecteer **Clipart**, en druk op **OK**.
3. Druk op de navigatiepijltjes om een afbeelding selecteren.
4. Druk op **OK** om de afbeelding aan het label toe te voegen.

Tekens met accent toevoegen

De labelmaker ondersteunt de uitgebreide Latijnse tekenset. U kunt op twee manieren tekens met accent toevoegen:

- Druk op Äêñ en vervolgens op een alfateken.
- Houd een alfateken ingedrukt.

Na op het alfateken te hebben gedrukt, worden alle beschikbare variaties van die letter weergegeven.

Als u bijvoorbeeld de letter **a** ingedrukt houdt, krijgt u **a à â æ** en alle andere beschikbare variaties te zien.

Tekens met accent toevoegen

1. Houd een alfateken ingedrukt.

   De accentvariaties voor dat teken worden weergegeven.
2. Druk op **<** of **>** om het gewenste teken te selecteren, en druk daarna op**OK**.

Datum en tijd invoegen

U kunt de huidige datum en tijd invoegen op het label. De datum en tijd zijn afhankelijk van de indeling die u hebt geselecteerd in de instellingen van de labelmaker.

De indeling van de datum en tijd instellen

1. Druk op Menu, selecteer en druk daarna op **OK**.
2. Selecteer en druk vervolgens op **OK**.
3. Selecteer **Notatie**, en druk daarna op **OK**.
4. Selecteer gewenste notatie van de datum of de datum en tijd, en druk daarna op **OK**.

De datum opgeven

1. Druk op Menu, selecteer en druk daarna op **OK**.
2. Selecteer en druk vervolgens op **OK**.
3. Selecteer **Datum instellen** en druk daarna op **OK**.
4. Selecteer met behulp van de navigatiepijltjes de dag, maand en jaar van vandaag.
5. Druk op **OK**, en vervolgens tweemaal op om terug te keren naar de bewerkingszone.

De tijd opgeven

1. Druk op Menu, selecteer en druk daarna op **OK**.
2. Selecteer en druk vervolgens op **OK**.
3. Selecteer **Tijd instellen** en druk daarna op **OK**.
4. Selecteer met behulp van de navigatiepijltjes de uren en minuten.
5. Druk op **OK**, en vervolgens tweemaal op om terug te keren naar de bewerkingszone.

De datum en tijd invoegen

1 Druk op Menu, selecteer I☺&, en druk vervolgens op **OK**.
2 Selecteer **Datum en tijd** en druk daarna op **OK**.

De datum- en tijd worden ingevoegd op het label.

Automatische nummering gebruiken

U kunt een serie van maximaal 10 labels tegelijkertijd afdrukken met automatische nummering.

U kunt automatische nummering in cijfers (0,1, 2...9) of in hoofdletters (A, B, C...Z) of kleine letters (a, b, c...z) aan een label toevoegen. U kunt desgewenst tekst vóór of achter de automatische nummering toevoegen.

U kunt als volgt labels automatisch nummeren:

1 Druk op Menu, selecteer I☺&, en druk vervolgens op **OK**.
2 Selecteer **Automatische nummering**, en druk daarna op **OK**.
3 Selecteer het type automatische nummering dat u wilt gebruiken, en druk daarna op **OK**.
4 U kunt met behulp van de navigatiepijltjes een start- en eindwaarde selecteren, daarna drukt u op **OK**.

U hebt nu automatische nummering toegevoegd aan het label, en het aantal labels in de serie wordt op het LCD-display weergegeven.

Automatische nummering verwijderen

De automatische nummering wordt op het label ingevoegd als één teken.

Automatische nummering verwijderen

1 Plaats de cursor aan het einde van de tekst van de automatische nummering op de display.
2 Druk op ⌫.

Instellingen wijzigen

U kunt de labelmaker op verscheidene manieren aanpassen. U kunt het volgende kiezen: de schermtaal en de meeteenheden, en u kunt de labelbreedte instelllen.

De taal wijzigen

U kunt de schermtaal wijzigen op de labelmaker om te kunnen werken in de taal waar u het meeste mee vertrouwd bent.

De taal wijzigen

1 Druk op Menu, selecteer, en druk vervolgens op **OK**.
2 Selecteer de huidige taal, en druk daarna op **OK**.
3 Druk op **∧** of **V** om de gewenste taal te selecteren, en druk daarna op **OK**.

De labelbreedte instellen

Telkens wanneer u een labelcassette in de labelmaker plaatst, wordt u gevraagd om de labelbreedte op te geven, zodat de labelmaker weet welke grootte label u op dat moment gebruikt.

De beschikbaarheid van sommige functies voor het ontwerpen van labels zijn afhankelijk van de labelbreedte. U kunt altijd een andere labelbreedte opgeven, ongeacht de labelcassette die op dat moment daadwerkelijk in de labelmaker zit.

U kunt als volgt de labelbreedte instellen:

1 Druk op Menu, selecteer, en druk vervolgens op **OK**.
2 Selecteer de huidige labelbreedte, en druk daarna op **OK**.
3 Druk op **<** of **>** om de gewenste labelbreedte te selecteren, en druk daarna op **OK**.

De meeteenheden instellen

U kunt werken in Engelse (inch) of metrische eenheden. Metrisch is de standaardselectie.

U kunt als volgt de standaardmeeteenheden wijzigen:

1 Druk op Menu, selecteer, en druk vervolgens op **OK**.
2 Selecteer ″/mm en druk vervolgens op **OK**.
3 Druk op **<** of **>** om inch of millimeter te selecteren.
4 Druk op **OK**.

Afdrukopties

U kunt een voorbeeld bekijken van de labelindeling of meerdere kopieën afdrukken.

Een voorbeeld bekijken van de labelindeling

U kunt een voorbeeld bekijken van de grootte en de indeling van een label voordat u deze afdrukt.

U kunt als volgt een voorbeeld weergeven van een label:

▸ Houd een paar seconden ingedrukt.

De labellengte, -breedte en indelingsgegevens worden weergegeven.

Meerdere labels afdrukken

U kunt maximaal tien kopieën afdrukken van een label.

U kunt als volgt meerdere labels afdrukken:

1 Houd een paar seconden ingedrukt.
2 Druk op **∧** of **V** om het aantal af te drukken kopieën te selecteren, en druk op **OK**.

Als alles is afgedrukt, wordt het aantal af te drukken kopieën terug op 1 gezet, de standaardwaarde.

Het geheugen gebruiken van de labelmaker

De labelmaker heeft een krachtige geheugenfunctie waarmee u tekst kunt opslaan voor maximaal negen veelgebruikte labels. U kunt opgeslagen labels oproepen, en opgeslagen tekst invoegen op het actieve label.

Een label opslaan

U kunt maximaal negen veelgebruikte labels opslaan. Bij het opslaan van een label worden de tekst en alle opmaak opgeslagen.

Het actieve label opslaan

1. Druk op .

   De eerste beschikbare geheugenlocatie wordt weergegeven.
2. U kunt met de navigatiepijlen de locaties doorlopen.

   U kunt een nieuw label opslaan onder elk van de geheugenlocaties.
3. Selecteer een geheugenlocatie en druk op **OK**.

De label wordt opgeslagen en u keert terug naar de label.

Opgeslagen labels openen

U kunt met gemak labels openen die u hebt opgeslagen in het geheugen.

Opgeslagen labels openen

1. Gebruik één van de volgende opties:
   - Houd een paar seconden ingedrukt.
   - Druk op Menu, en selecteer daarna .

   De eerste geheugenlocatie wordt weergegeven.
2. Druk op ∧ of **V** om een label te selecteren, en druk daarna op **OK**.

Het geselecteerde label wordt geopend in de bewerkingszone.

Opgeslagen tekst invoegen

U kunt de tekst van een opgeslagen label invoegen op een actief label. Alleen de opgeslagen tekst wordt ingevoegd, niet de opmaak ervan.

Opgeslagen tekst invoegen

1. Plaats de cursor op de plaats in het label waar u de tekst wilt invoegen.
2. Druk op Menu, selecteer I☺& en druk daarna op **OK**.
3. Druk op ∧ of **V** om **Opgeslagen tekst** te selecteren, en druk daarna op **OK**.

   De eerste geheugenlocatie wordt weergegeven.
4. Druk op ∧ of **V** om de tekst te selecteren die u wilt invoegen, en druk daarna op **OK**.

De tekst wordt ingevoegd op het actieve label.

Verzorging van de labelmaker

Uw labelmaker is ontworpen om u lang en probleemloos van dienst te zijn zonder veel onderhoud nodig te hebben.

Reinig uw labelmaker regelmatig zodat deze goed blijft functioneren. Maak het snijblad altijd schoon wanneer u de labelcassette vervangt.

Waarschuwing: Het snijmes is bijzonder scherp. Vermijd direct contact met het snijmes tijdens het reinigen van het snijmes.

Het snijblad reinigen

1. Verwijder de labelcassette.
2. Houd de snijknop ingedrukt om het snijblad bloot te leggen. Zie Afbeelding 7.

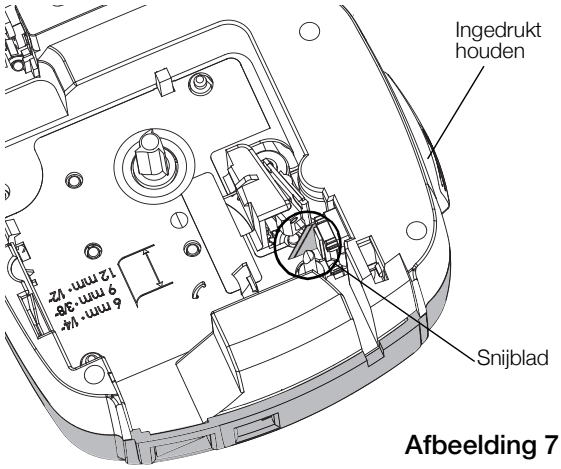

Afbeelding 7

3. Maak beide kanten van het snijblad schoon met een in alcohol gedrenkt wattenstaafje.

De printkop reinigen

1. Verwijder de labelcassette.
2. Pak het reinigingshulpmiddel uit de binnenzijde van het deksel. Zie Afbeelding 8.
   Als u geen schoonmaakstaafje hebt, neemt u contact op met de klantenservice van DYMO (http://support.dymo.com).
3. Veeg met de beklede kant van het hulpmiddel voorzichtig de printkop schoon. Zie Afbeelding 8.

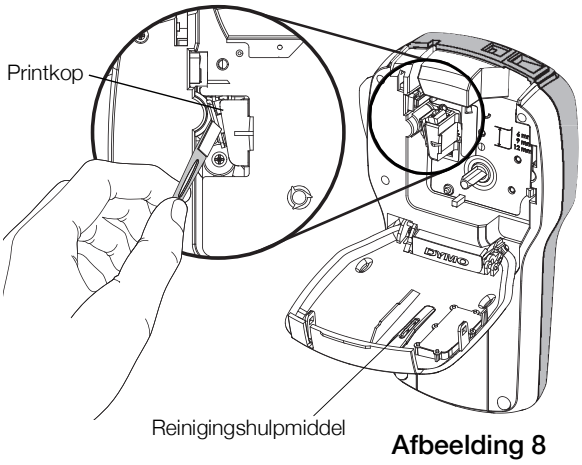

Afbeelding 8

De labelmaker samen met uw computer gebruiken

U kunt de labelmaker als zelfstandige labelprinter gebruiken of u kunt labels afdrukken via een pc met behulp van de nieuwste versie van onze desktop labelsoftware.

Installeren van de Desktop Software

U mag de labelmaker pas aansluiten op een pc na voltooiing van de software-installatie.

De software installeren op een Windows®-systeem

1. Sluit alle open toepassingen van Microsoft Office®.
2. Download de nieuwste versie van onze desktop labelsoftware van de DYMO-website **www.dymo.com**.
3. Dubbelklik op het installatiepictogram.

   Na enkele seconden verschijnt het installatiescherm.
4. Klik op **Installeren** en volg de instructies van het installatieprogramma.

De software installeren op een Mac OS®-systeem

1. Download de nieuwste versie van onze desktop labelsoftware van de DYMO-website **www.dymo.com**.
2. Dubbelklik op het installatiepictogram en volg de instructies op het scherm.

Uw labelmaker aansluiten op uw computer

U kunt de labelmaker op een pc aansluiten via de USB-aansluiting bovenop de labelmaker.

U mag de labelmaker pas aansluiten op een pc nadat het installatieprogramma u daarom vraagt.

Afbeelding 9

De labelmaker aansluiten op een pc

1. Sluit de USB-kabel aan op de USB-poort achteraan op de labelmaker. Zie Afbeelding 9.
2. Sluit het andere uiteinde van de USB-kabel aan op een beschikbare USB-poort op uw computer.
3. Druk op ⏻ om de labelmaker aan te zetten.
4. U gaat als volgt te werk als u meerdere DYMO-labelprinters hebt geïnstalleerd:
   a. Klik op de printerafbeelding in het afdrukvenster voor de desktop labelsoftware.

      In dit venster staan alle labelprinters die op de pc zijn geïnstalleerd.
   b. Selecteer de labelmaker **LabelManager 280**.

Nu kunt u labels afdrukken via de desktop labelsoftware.

Problemen oplossen

Raadpleeg bij problemen tijdens het gebruik van de labelmaker de volgende mogelijke oplossingen.

Probleem/foutmelding	Oplossing
Geen schermweergave	■ Controleer of de labelmaker aan staat. ■ Sluit de oplaadadapter aan op de labelmaker om de accu op te laden. Zie **De accu opnieuw opladen**.
Slechte afdrukkwaliteit	■ Sluit de oplaadadapter aan op de labelmaker om de accu op te laden. Zie **De accu opnieuw opladen**. ■ Reinig de printkop. Zie **Verzorging van de labelmaker**. ■ Controleer of de labelcassette goed op zijn plaats zit. ■ Vervang de labelcassette.
Automatische nummering is al ingevoegd	■ Er wordt al automatisch een nummer weergegeven op het label, en u kunt het niet meermaals op hetzelfde label toevoegen.
Accustoring! De accu is niet goed geplaatst of beschadigd.	■ Controleer of de accu goed op zijn plaats zit. Zie **De accu plaatsen**. ■ Vervang de accu.
Wacht *n* minuten De accu is aan het opladen	■ Laat de accu eerst opladen alvorens u de labelmaker loskoppelt. Zie **De accu opnieuw opladen**.
Te veel tekens! Het maximum aantal tekens in de buffer is overschreden.	■ Verwijder de buffertekst gedeeltelijk of helemaal. ■ Verklein de tekstgrootte. ■ Verwijder regels om alles op de labelbreedte te laten passen. ■ Plaats een bredere labelcassette.
Kan geen label vinden. Labelcassette invoegen Er is geen cassette geplaatst.	■ Open het cassettecompartiment en plaats een labelcassette. Zie **De labelcassette plaatsen**.
Labels vastgelopen Verwijder de cassette De motor is gestopt omdat er een label is vastgelopen.	■ Open het cassettecompartiment en verwijder de cassette. ■ Verwijder het vastgelopen label en maak de afdrukweg vrij. ■ Maak het snijblad schoon. Zie **Verzorging van de labelmaker**. ■ Zorg ervoor dat het label en lint strak rond de opening van de cassette zitten en dat het label tussen de labelgeleiders loopt. Zie **De labelcassette plaatsen**.
Afdrukken...	■ Geen actie vereist. Het bericht verdwijnt zodra het afdrukken is voltooid.
Labellengte groter dan vaste lengte Label afdrukken met variabele lengte?	■ Druk op **OK** om een label af te drukken met variabele lengte. ■ Verwijder de buffertekst gedeeltelijk of helemaal. ■ Verklein de tekstgrootte. ■ Verwijder regels om alles op de labelbreedte te laten passen. ■ Plaats een bredere labelcassette.
Te veel regels voor geselecteerde label-breedte	■ Verwijder de buffertekst gedeeltelijk of helemaal. ■ Verklein de tekstgrootte. ■ Verwijder regels om alles op de labelbreedte te laten passen. ■ Plaats een bredere labelcassette. ■ Schakel over op een label met variabele lengte.
Labellengte groter dan vaste lengte	■ Verwijder wat tekst. ■ Druk het label af met variabele lengte.
Accu opladen!	■ Sluit de oplaadadapter aan op de labelmaker om de accu op te laden. Zie **De accu opnieuw opladen**. ■ Controleer of de accu goed op zijn plaats zit. Zie **De accu plaatsen**. ■ Vervang de accu.
Hoe verwijder ik het schutvel van het label?	Het schutvel op DYMO-labels is eenvoudig los te trekken. **1** Zoek de spleet op in het schutvel van het label. **2** Vouw het label voorzichtig in de lengte naar de afdrukzijde van het label. De twee delen van het schutvel van het label worden van elkaar gescheiden. **3** Haal het schutvel voorzichtig van het label. 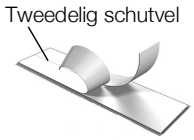

Voor meer hulp kunt u terecht op de website van DYMO **www.dymo.com**.

Veiligheidsmaatregelen voor de oplaadbare lithium-ion-accu

Type batterij: Lithium-ion, 7,2 V, 600 mAh, 4,32Wh

Door verkeerd om te gaan met lithium-ionbatterijen kan lekkage, hitte, rook, een explosie of brand ontstaan. Hierdoor kan het product slechter gaan werken of defect raken. Ook kan het de ingebouwde bescherming van de batterij aantasten. Dit kan tot gevolg hebben dat de apparatuur beschadigt raakt of dat gebruikers letsel oplopen. Volg de onderstaande instructies nauwgezet op.

⚠ **Gevaar**

- Gebruik de batterij uitsluitend in de LabelManager 280 labelmaker.
- De batterij kan alleen met de meegeleverde (12 VDC/0.5 ampère) voedingsadapter worden opgeladen terwijl deze in de labelmaker zit.
- Niet direct aansluiten op een stopcontact of sigarettenaansteker.
- Berg de batterij niet op in de nabijheid van vuur of in de auto waar de temperatuur tot boven de 60°C kan oplopen.

⚠ **Waarschuwing**

- Stop het opladen van de batterij als dit niet binnen drie uur klaar is.

⚠ **Let op**

- Gebruik de labelmaker of batterij niet op een plaats waar statische elektriciteit wordt gegenereerd.
- Gebruik de labelmaker uitlsuitend op kamertemperatuur.
- De batterij kan uitsluitend bij een temperatuur van 10 °C tot 35 °C worden opgeladen.
- De batterij kan alleen worden ontladen binnen een temperatuurbereik van -10 °C tot 60 °C.
- Gebruik alleen een authentieke DYMO-batterij.

Milieutechnische informatie

Voor de productie van de apparatuur die u hebt gekocht, zijn grondstoffen gewonnen en gebruikt. De apparatuur kan stoffen bevatten die gevaarlijk voor de gezondheid en het milieu zijn.

Omdat we willen vermijden dat deze stoffen in het milieu komen en we grondstofgebruik willen beperken, verzoeken we u vriendelijk de apparatuur aan het einde van de levensduur bij een inzamelpunt voor elektronica in te leveren. Via deze inzamelpunten wordt ervoor gezorgd dat de meeste materialen ervan op een milieuvriendelijke manier worden hergebruikt of gerecycled.

De afvalbak met een kruis erdoor op het apparaat geeft aan dat u gebruik dient te maken van deze inzamelpunten.

U kunt bij uw lokale of regionale afvaldienst meer informatie krijgen over de inzameling, hergebruik en recyclen van dit product.

Ook kunt u voor meer informatie over de milieukenmerken van onze producten contact opnemen met DYMO.